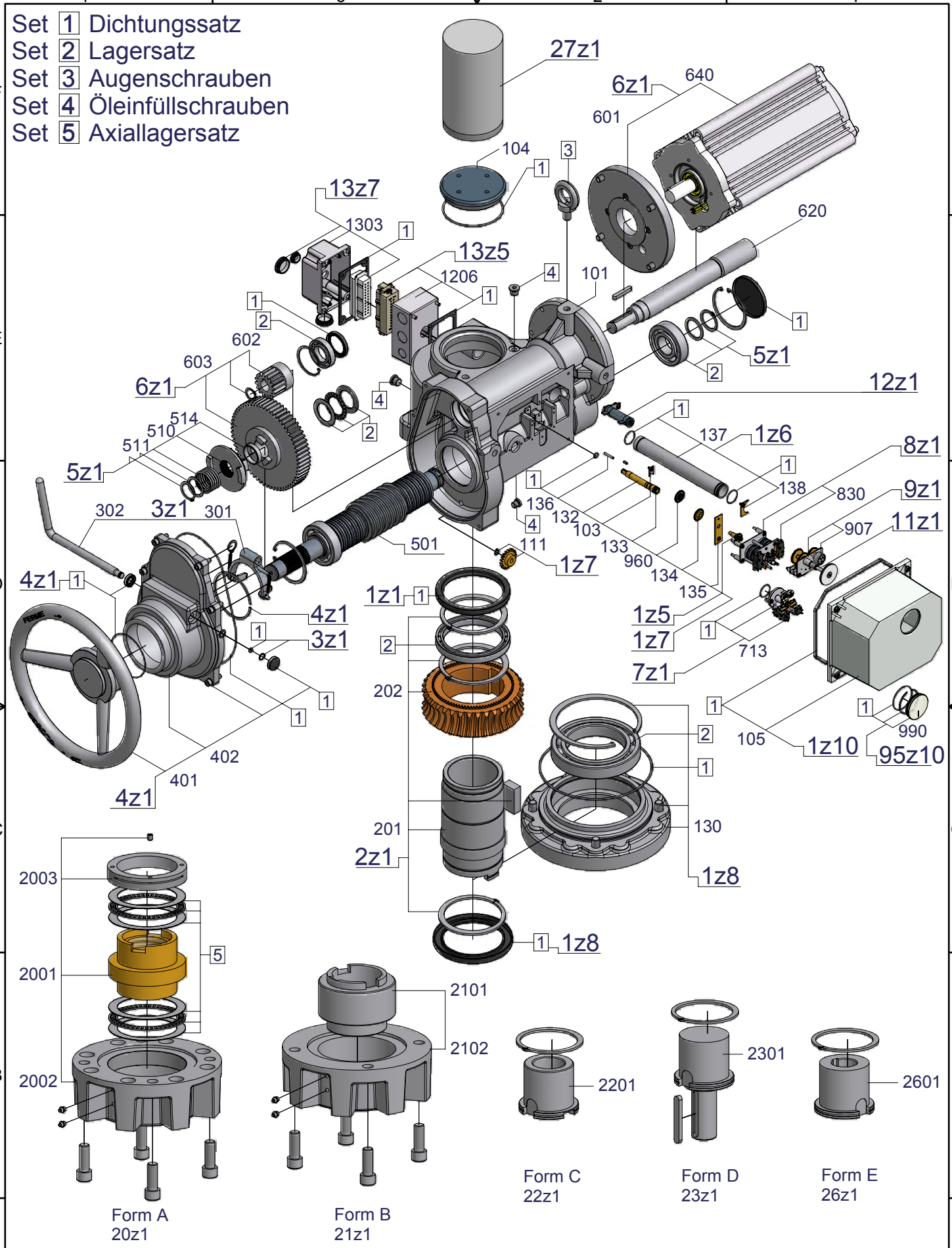

SCHIEBEL

Antriebstechnik
Gesellschaft m.b.H.
Josef Benc Gasse 4
A - 1230 WIEN

Maßbild / Dimensions

Alle Abmessungen in mm

Elektrische Stellantriebe

AB100 AB200

11.1.86

	Datum	Name
Gez.	12.12.2007	RA
Gepr.		

G:\Inventor\AB\AB200\AB200 SMod Explosionsbild.idw